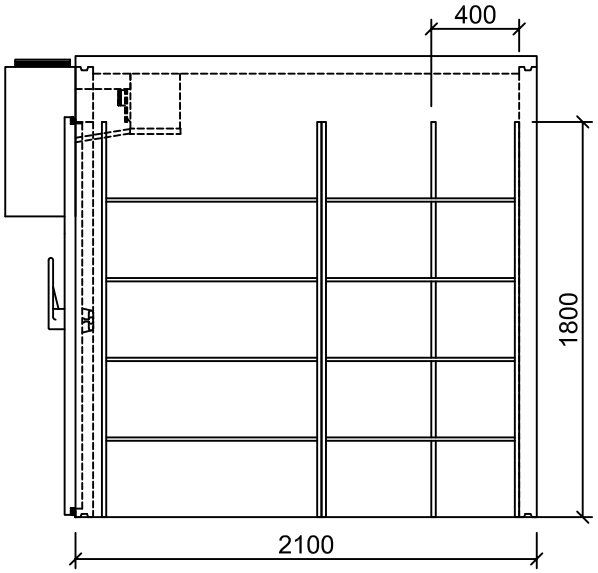

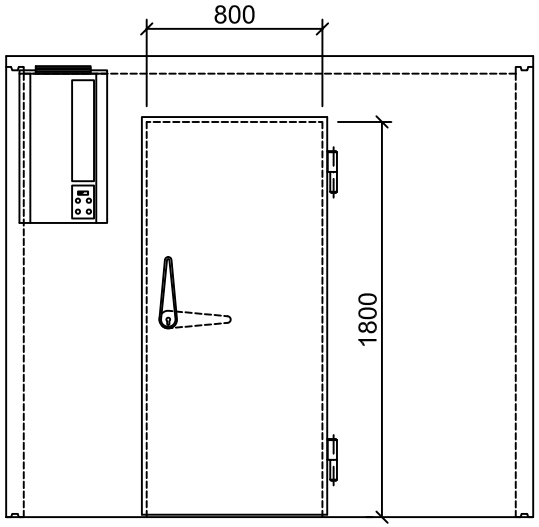

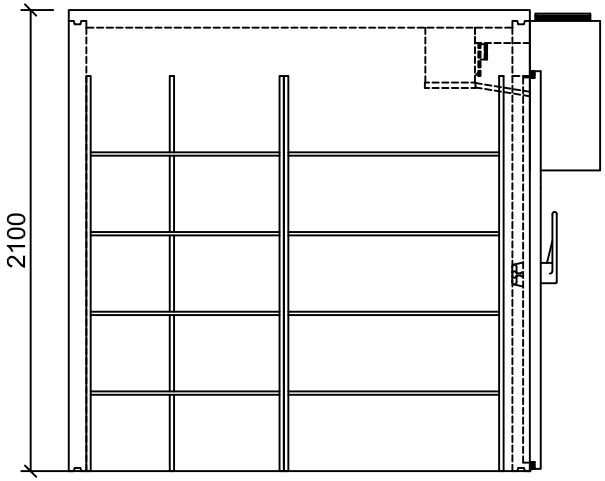

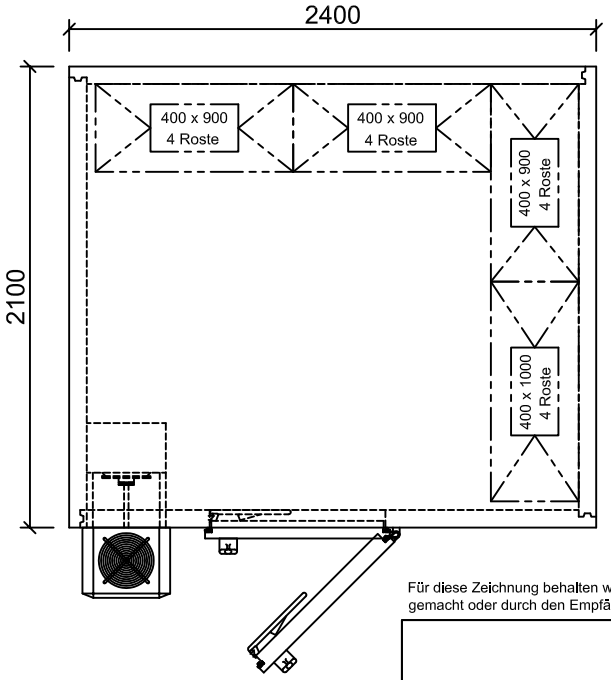

Kühlzelle C 80

Oberfläche aussen: verzkt. Feinblech RAL 9010
Oberfläche innen: verzkt. Feinblech RAL 9010
Bodenausführung
- ohne Boden
Die Elemente stehen in einem Edelstahl U- Profil

Kältesatz: Rivacold (Huckepack)
Regal: 3x 900 x 400 x 1800 mm (BxTxH)
1x 1000 x 400 x 1800 mm (BxTxH)
Aluminium Rostauflagen

Drehtür KT 80 DIN rechts
Lichtmaß: 800 x 1800 mm (BxH)
Oberfläche aussen: verzkt. Feinblech RAL 9010
Oberfläche innen: verzkt. Feinblech RAL 9010
Presshebel; Kälteunterbrecher Profil

Für diese Zeichnung behalten wir uns alle Rechte und Änderungen vor. Ohne unsere Zustimmung darf sie weder vervielfältigt noch Dritten zugänglich gemacht oder durch den Empfänger oder Dritte in anderer Weise missbräuchlich verwertet werden.

						Kunde	Variante 1 2100 x 2400 x 2100
						Bez.	Kühlzelle C80 ohne Boden
				Name	Beinke		
				Datum	03.02.08	Nr.	
				Blatt	1 / 1		
				Maßstab		Kom.	Online Shop
Zust.	Änderung	Datum	Name	Urspr.		LT-Termin	