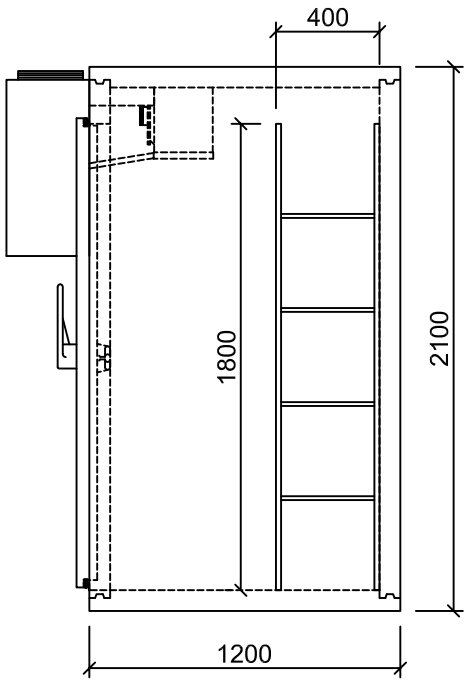


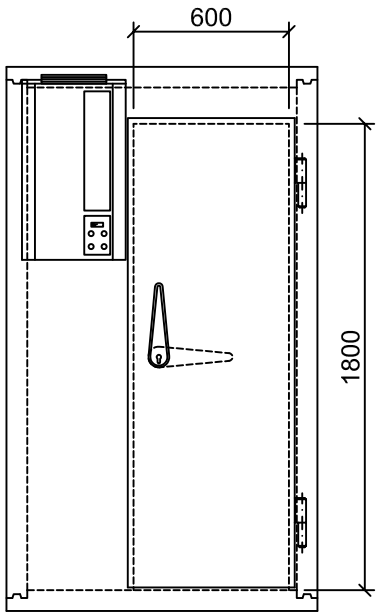


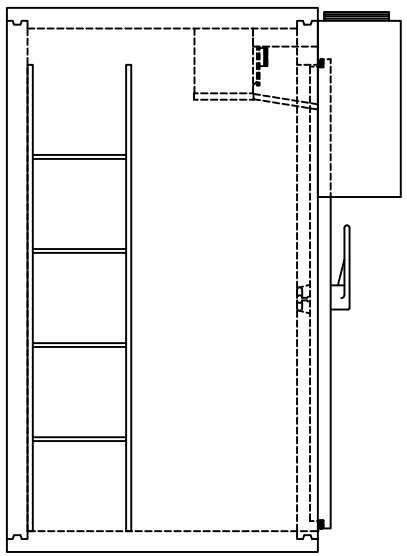

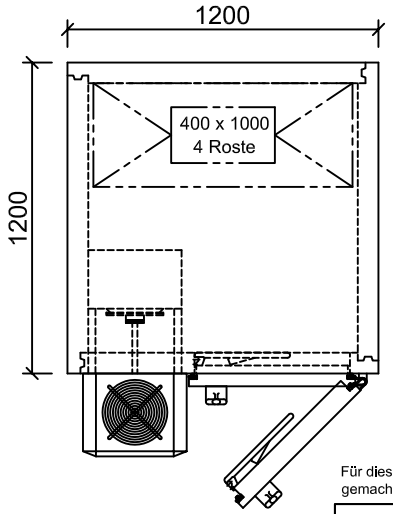


## Kühlzelle C 80

**Oberfläche aussen**: verzkt. Feinblech RAL 9010
**Oberfläche Innen**: verzkt. Feinblech RAL 9010
**Bodenausführung**
Variante A: 9 mm Polyplatte
Variante B: CNS KK12 Edelstahlboden auf
15 mm DV-Platte
**Kältesatz**: Rivacold (Huckepack)
**Regal**: 1x 1000 x 400 x 1800 mm (BxTxH)
Aluminium Rostauflagen

**Drehtür** KT 80 DIN rechts
Lichtmaß: 600 x 1800 mm (BxH)
Oberfläche aussen: verzkt. Feinblech RAL 9010
Oberfläche innen: verzkt. Feinblech RAL 9010
Presshebel; Kälteunterbrecher Profil

Für diese Zeichnung behalten wir uns alle Rechte und Änderungen vor. Ohne unsere Zustimmung darf sie weder vervielfältigt noch Dritten zugänglich gemacht oder durch den Empfänger oder Dritte in anderer Weise missbräuchlich verwertet werden.

| | | | | | | | |
|---|---|---|---|---|---|---|---|
| | | | | | | Kunde | Variante 1<br>1200 x 1200 x 2100 |
| | | | | Name | Beinke | Bez. | Kühlzelle C80<br>mit Boden |
| | | | | Datum | 03.02.08 | Nr. | |
| | | | | Blatt | 1 / 1 | | |
| | | | | Maßstab | | Kom. | Online Shop |
| Zust. | Änderung | Datum | Name | Urspr. | | LT-Termin | |