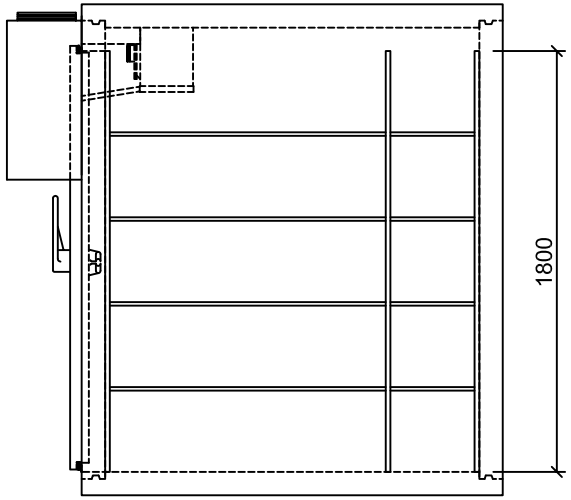

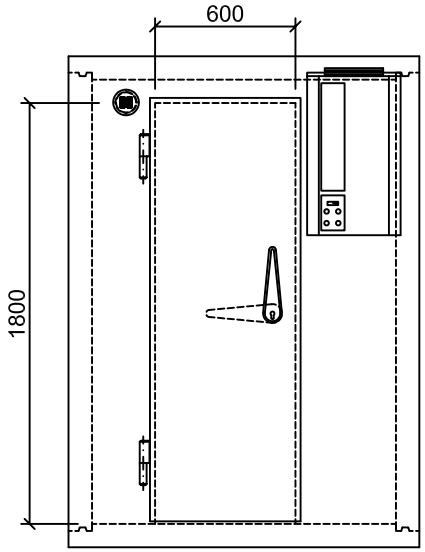

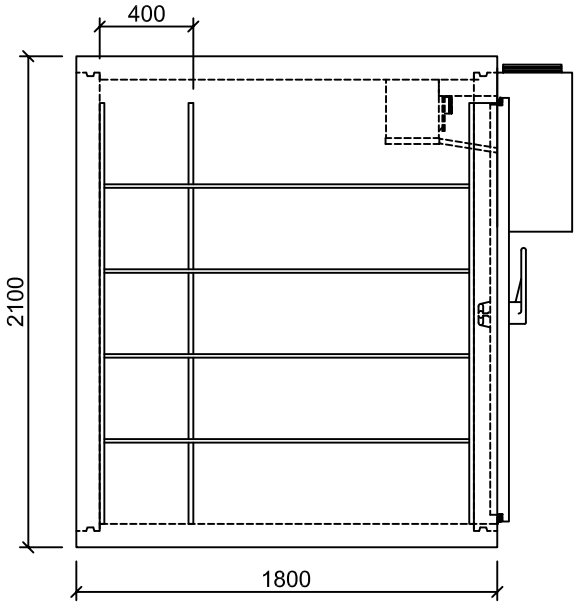

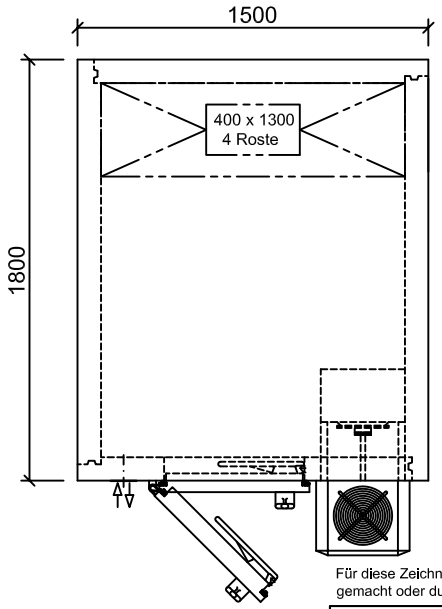

Tiefkühlzelle C 100

Oberfläche aussen: verzkt. Feinblech RAL 9010
Oberfläche innen: verzkt. Feinblech RAL 9010
Bodenausführung
Variante A: 9 mm Polyplatte
Variante B: CNS KK12 Edelstahlboden auf
15 mm DV-Platte
Kältesatz: Rivacold (Huckepack)
Regal: 1x 1400 x 400 x 1800 mm (BxTxH)
Aluminium Rostauflagen

Drehtür GT 80 DIN links
Lichtmaß: 600 x 1800 mm (BxH)
Oberfläche aussen: verzkt. Feinblech RAL 9010
Oberfläche innen: verzkt. Feinblech RAL 9010
Presshebel; Rahmenheizung; DAV (beheizt)

Für diese Zeichnung behalten wir uns alle Rechte und Änderungen vor. Ohne unsere Zustimmung darf sie weder vervielfältigt noch Dritten zugänglich gemacht oder durch den Empfänger oder Dritte in anderer Weise missbräuchlich verwertet werden.

						Kunde	Variante 4 1500 x 1800 x 2100
				Name	Beinke	Bez.	Tiefkühlzelle C100 mit Boden
				Datum	18.02.08	Nr.	
				Blatt	1 / 1		
				Maßstab		Kom.	Online Shop
Zust.	Änderung	Datum	Name	Urspr.		LT-Termin	